1 aukštas

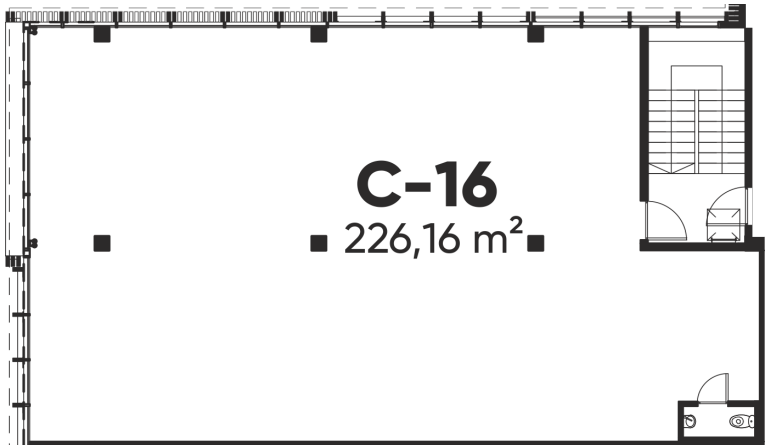

C-16 Išnuomota

Antro aukšto plotas 226,16 m²

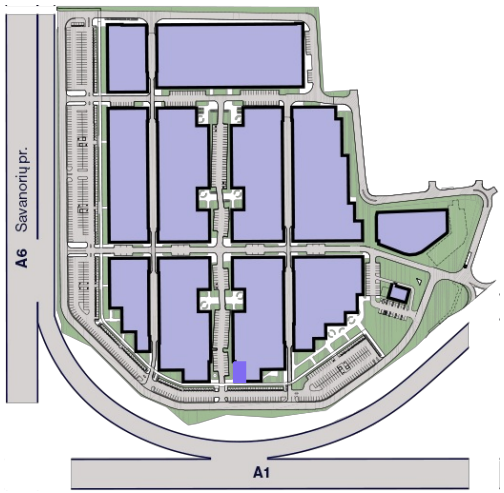

Patalpas galima jungti bei įrengti pertvaras pagal Jūsų verslo poreikius

Lina Volodzkienė

+370 690 20007 lina.volodzkiene@sbaurban.lt

urbanhub.lt Veterinarų g. 4, Kauno r.