1 aukštas

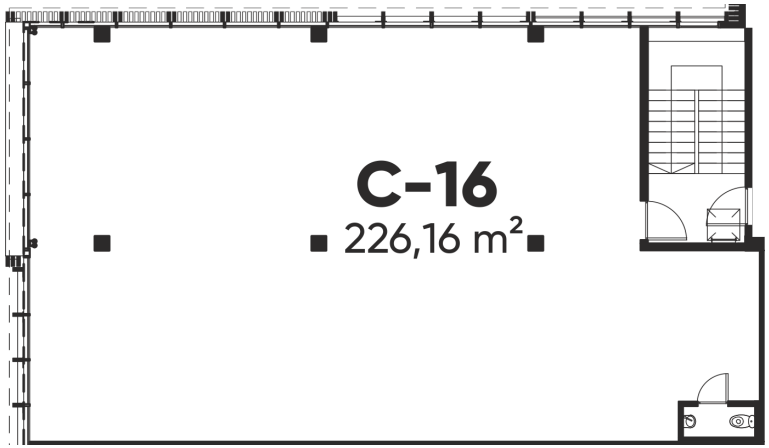

URBAN HUB

C-16 Išnuomota

P V R Š

Bendras plotas	226,16 m²
Antresolės plotas	226,16 m²

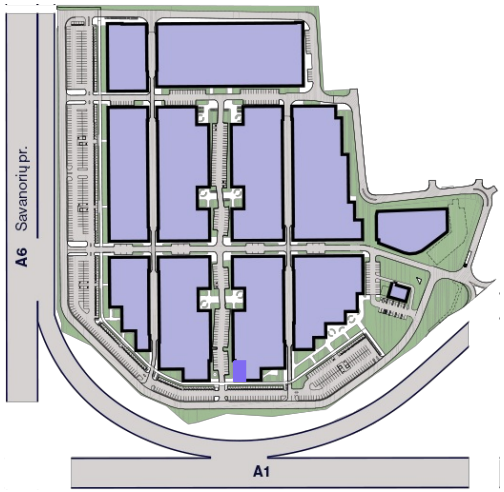

Patalpas galima jungti bei įrengti pertvaras pagal Jūsų verslo poreikius

Lina Volodzkienė

+370 690 20007 lina.volodzkiene@sbaurban.lt

urbanhub.lt Veterinarų g. 4, Kauno r.